Datenblatt

Aluminiumprofil 45x45-R30° N10 eloxiert E6/EV1
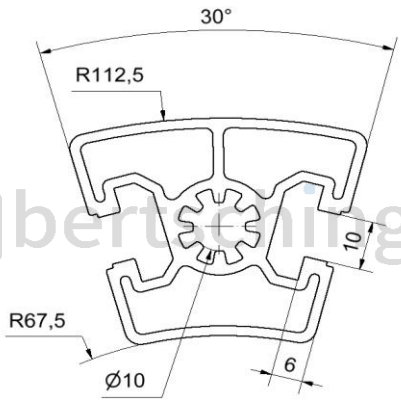
Artikel-Nr.:	10006722
Bezeichnung:	Aluminiumprofil 45x45-R30° N10 eloxiert E6/EV1
Material:	3.3206 // AlMgSi0,5
Oberfläche:	eloxiert E6/EV1
Nut (mm):	Nut 10
Maße:	45x45
Länge max (mm):	6020
Gewicht kg/m:	2
Trägheitsmoment I1:	15,18
Trägheitsmoment I2:	12,72
Widerstandsmoment W1:	5,34
Widerstandsmoment W2:	5,04